www.freeservicemanuals.info

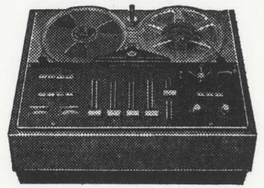

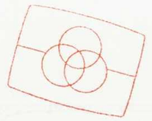

Free service manuals
Gratis schema's
Digitized by
www.freeservicemanuals.info

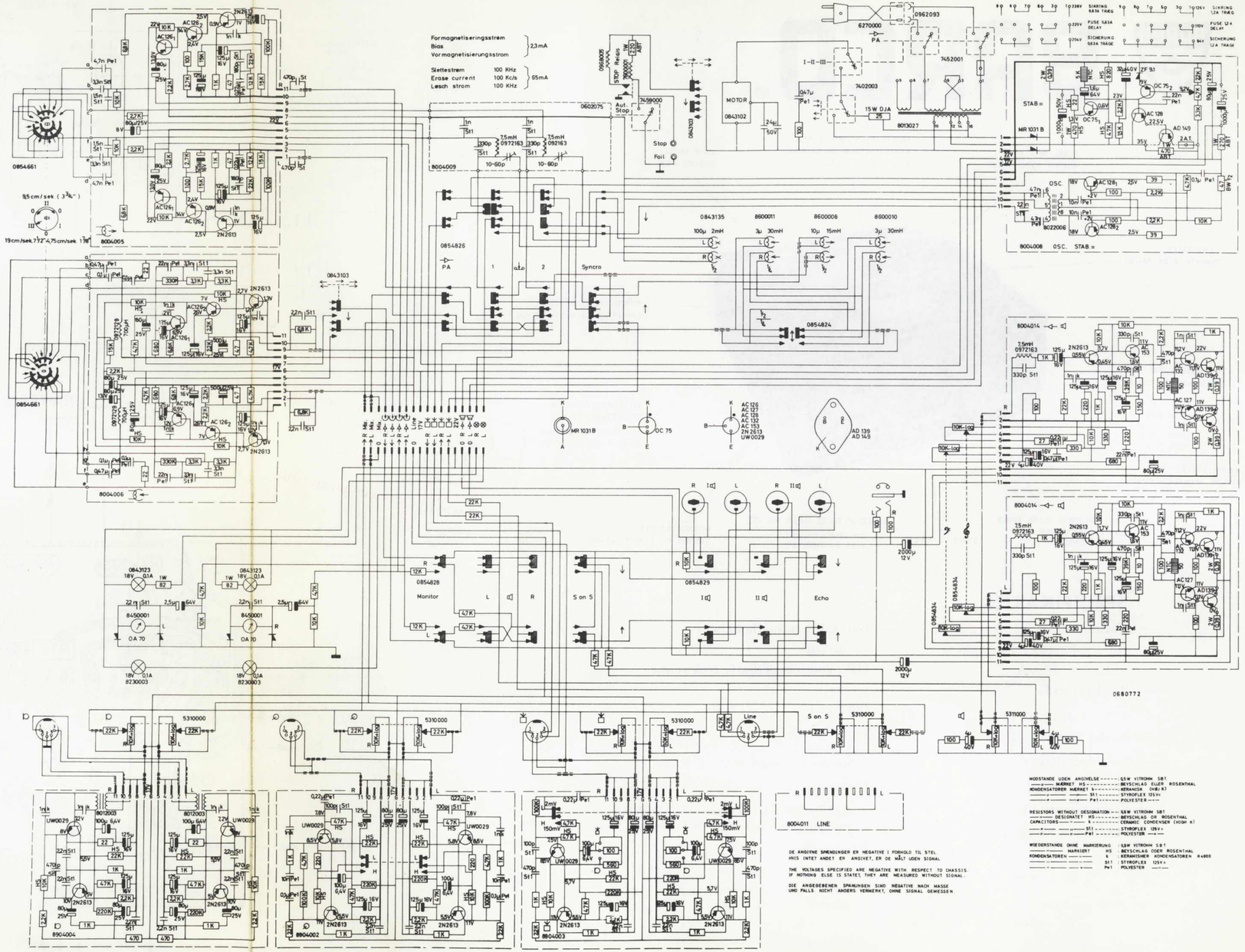

BEOCORD 2000 DE LUXE TYPE 4119/4121

Published in Heiloo, Holland.

www.freeservicemanuals.info

PLATTENSPIELER-VORVERSTÄRKER 8904002

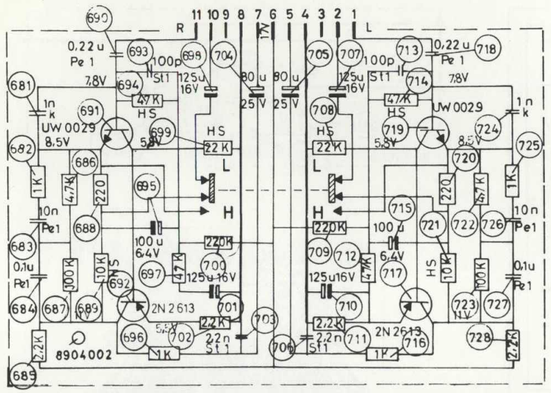

RADIO-VORVERSTÄRKER 8904003

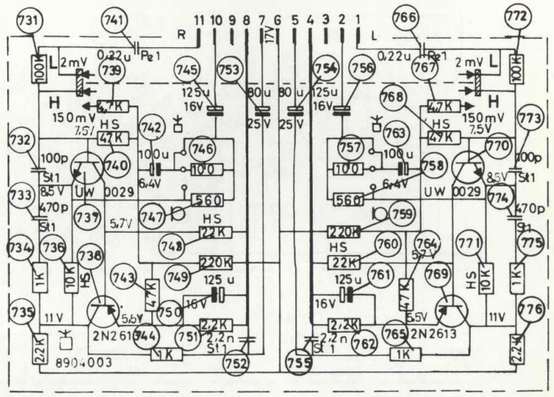

MIKROFON-VORVERSTÄRKER 8904004

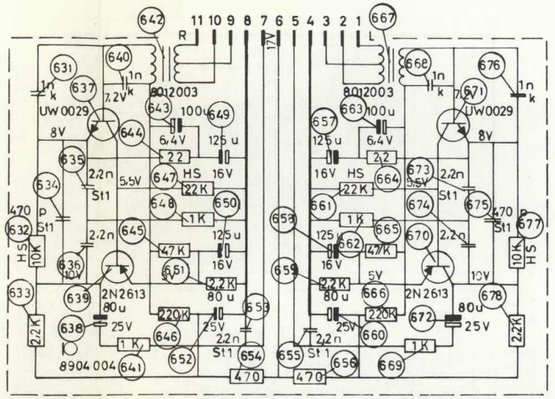

AUFNAHMEVERSTÄRKER 8004005

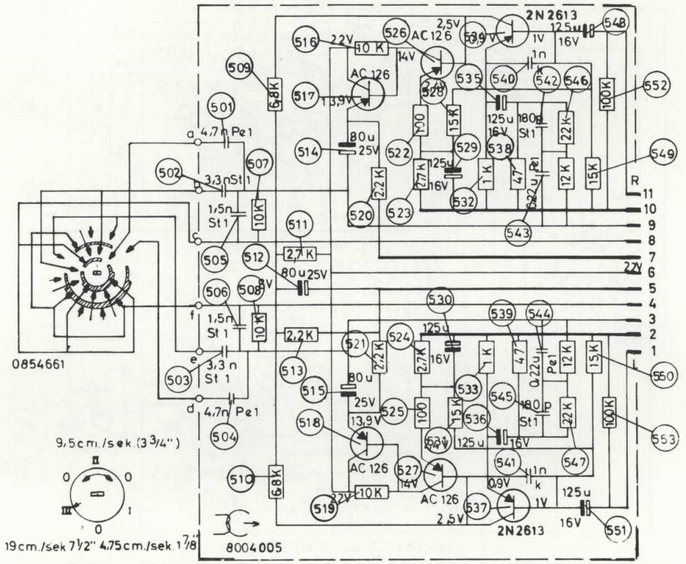

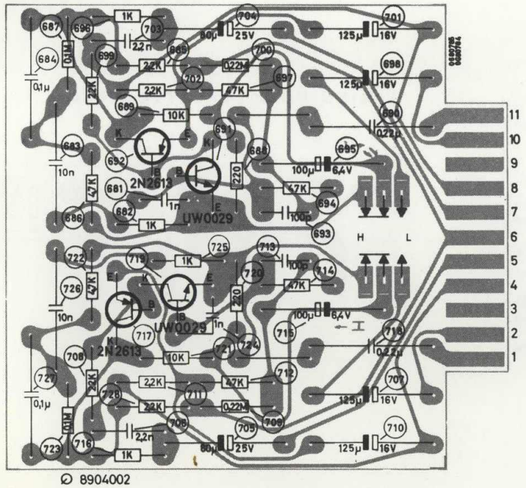

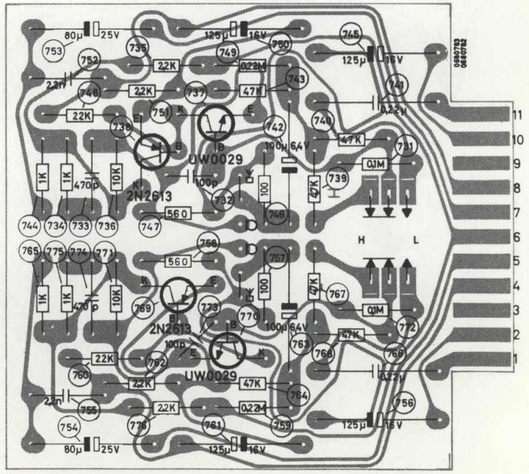

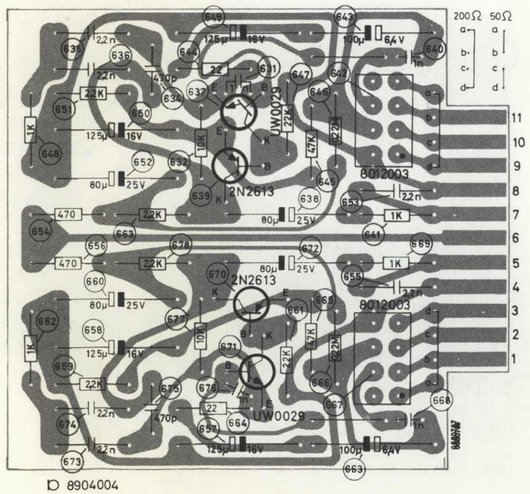

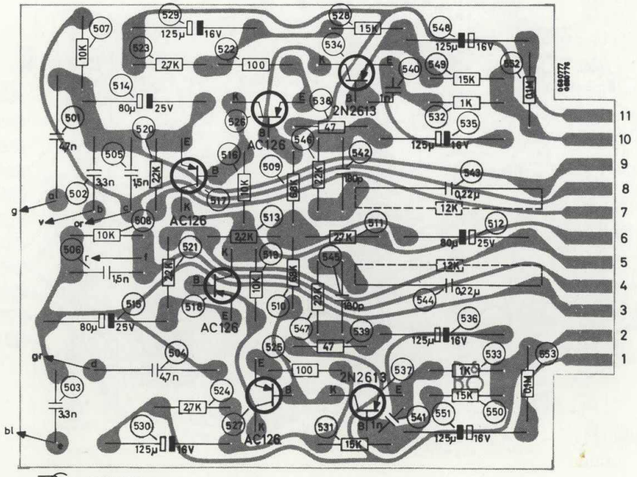

BEOCORD 2000 DE LUXE TYPE 4119/4121

Published in Heiloo, Holland.

www.freeservicemanuals.info

WIEDERGABEVERSTÄRKER 8004006

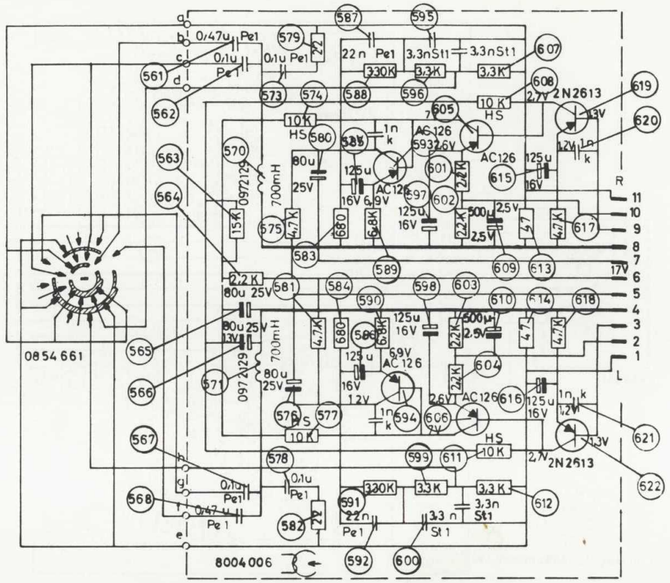

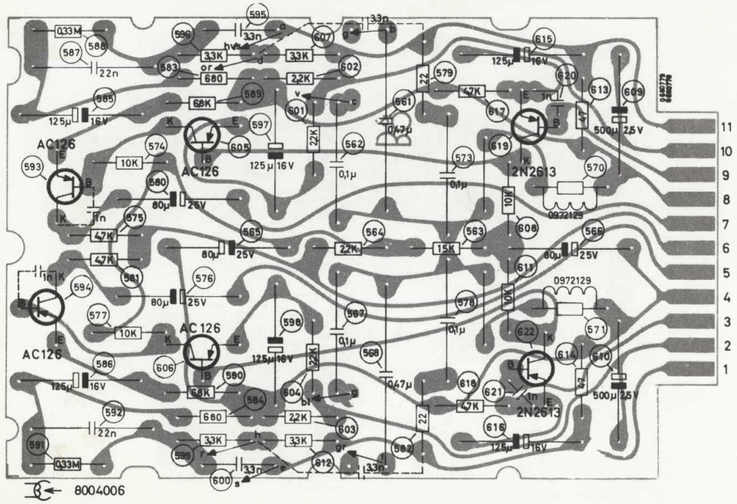

NETZTEIL UND LÖSCHOSZILLATOR 8004008

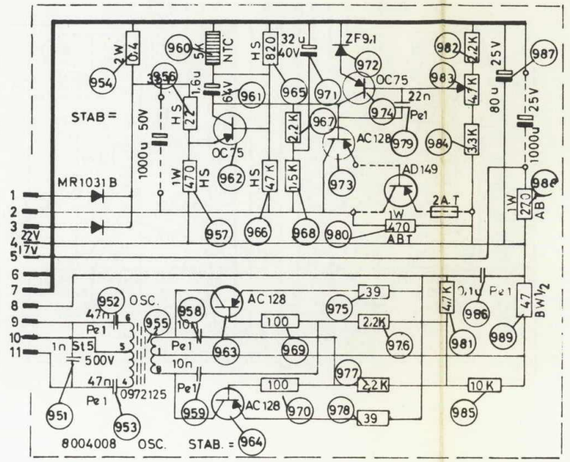

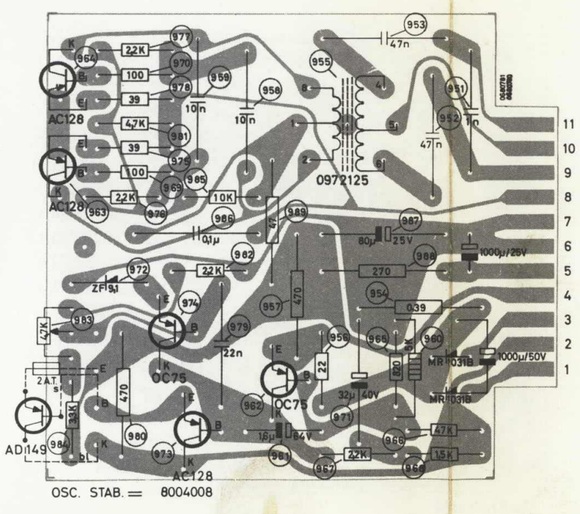

ENDVERSTÄRKER 8004014

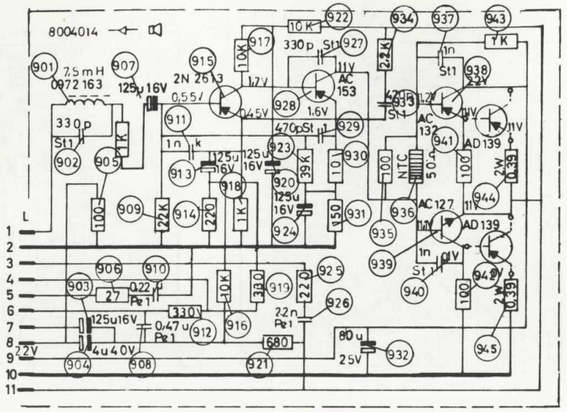

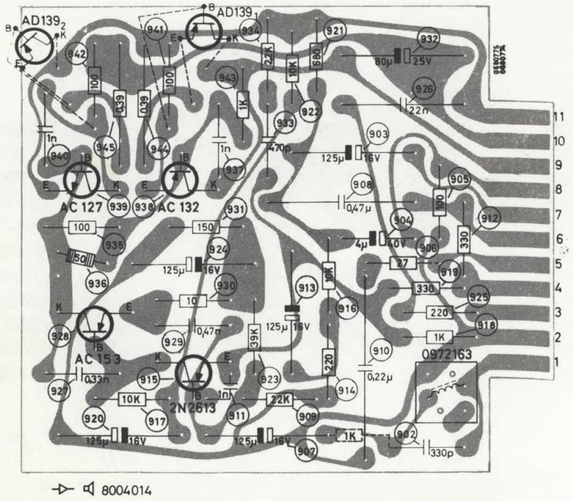

VORMAGNETISIERUNG 8004009

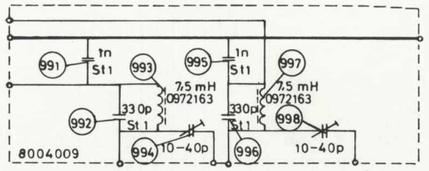

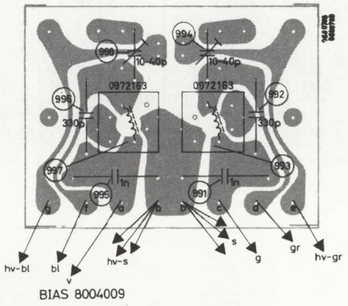

Free service manuals
Gratis schema's
Digitized by
www.freeservicemanuals.info

LINIEN-SCHALTPLATTE 8004011

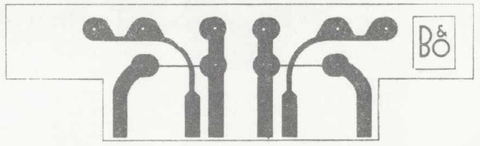

Published in Heiloo, Holland.